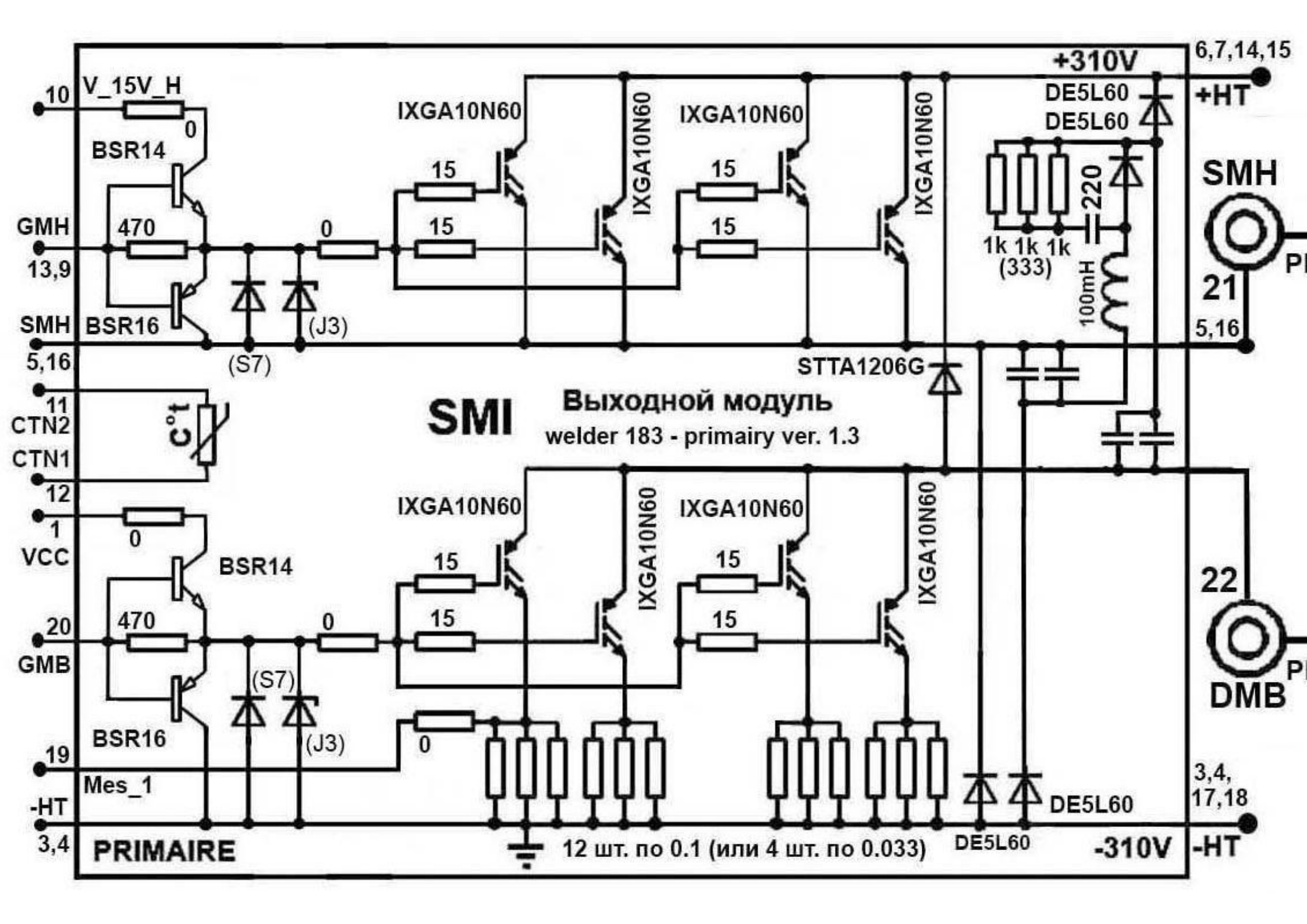
SMI
Выходной модуль
welder 183 - primairy ver. 1.3
PRIMAIRE
+310V
-310V
+HT
-HT
SMH
DMB
V_15V_H
BSR14
BSR16
IXGA10N60
DE5L60
STTA1206G
(S7)
(J3)
GMH
GMB
SMH
CTN2
CTN1
VCC
Mes_1
10
13,9
5,16
11
12
1
20
19
3,4
6,7,14,15
21
22
3,4,
17,18
470
0
15
220
1k 1k 1k
(333)
100mH
12 шт. по 0.1 (или 4 шт. по 0.033)