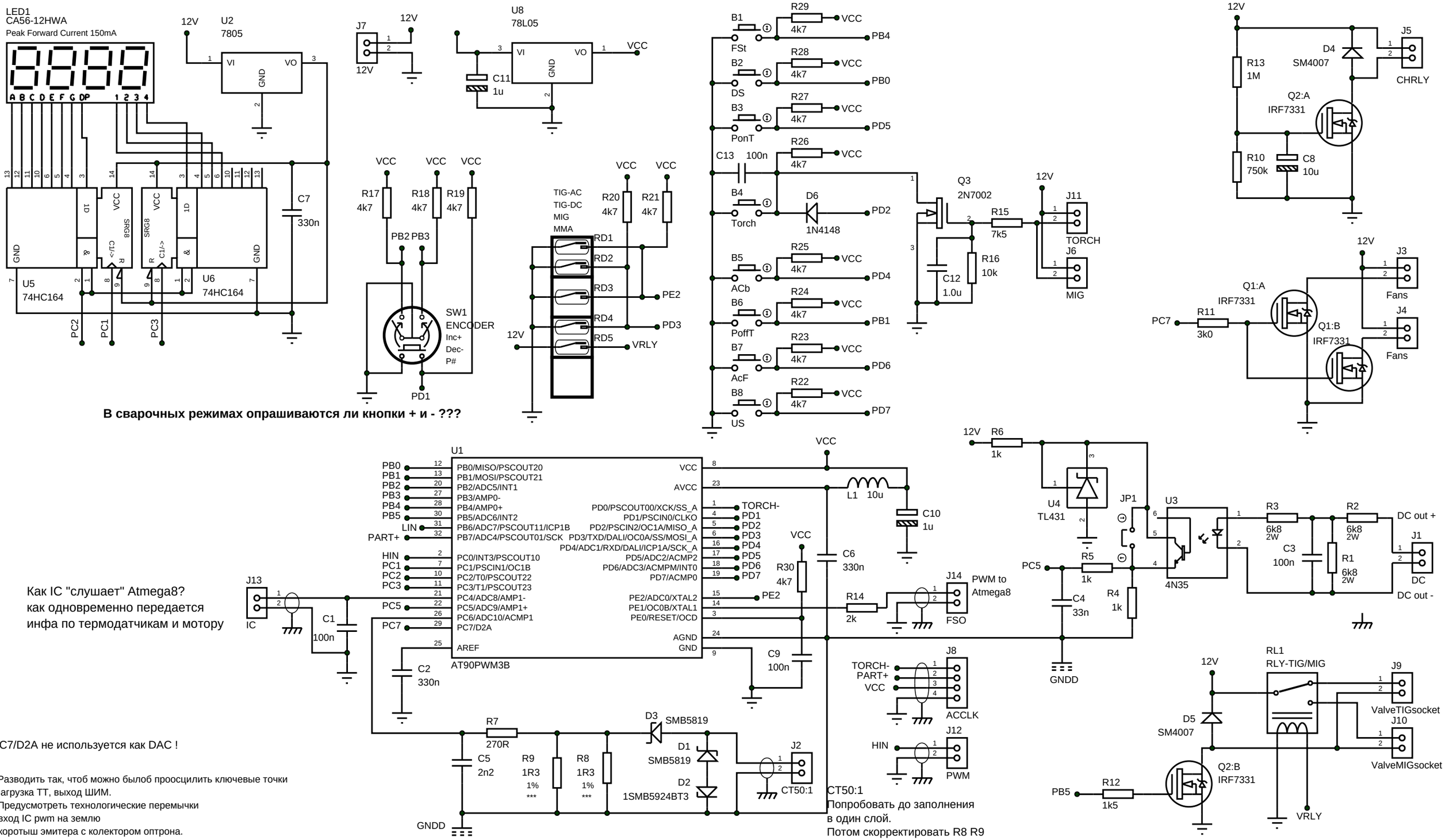


**В сварочных режимах опрашиваются ли кнопки + и - ???**

Как IC "слушает" Atmega8?
как одновременно передается
инфа по термодатчикам и мотору

PC7/D2A не используется как DAC !

1. Разводить так, чтоб можно былоб проосцилить ключевые точки
 - нагрузка ТТ, выход ШИМ.
2. Предусмотреть технологические перемычки
а) вход IC pwm на землю
б) коротыш эмитера с колектором оптрона.